结构尺寸 (单位: mm)

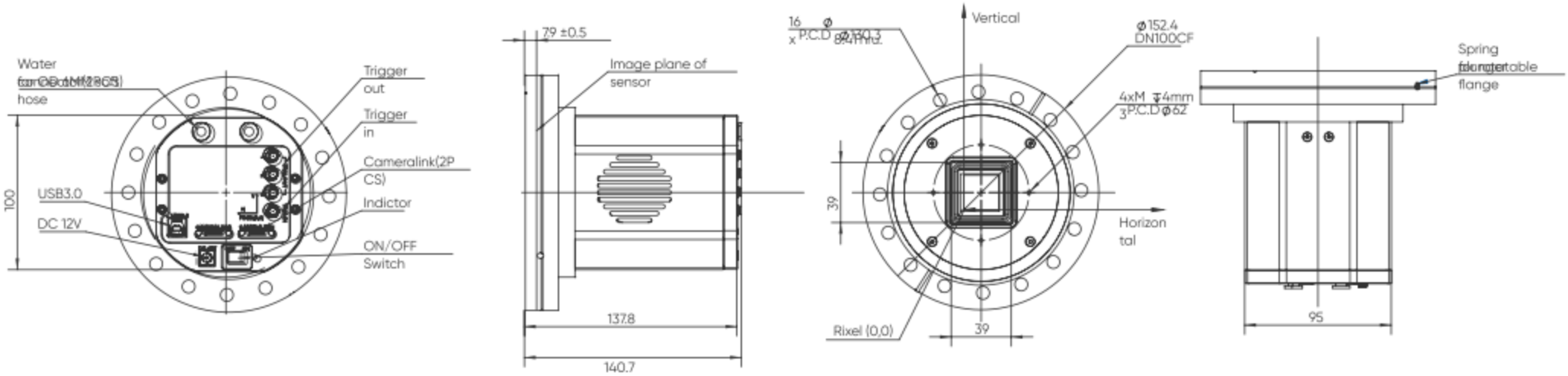

Dhyana XF95（腔外）

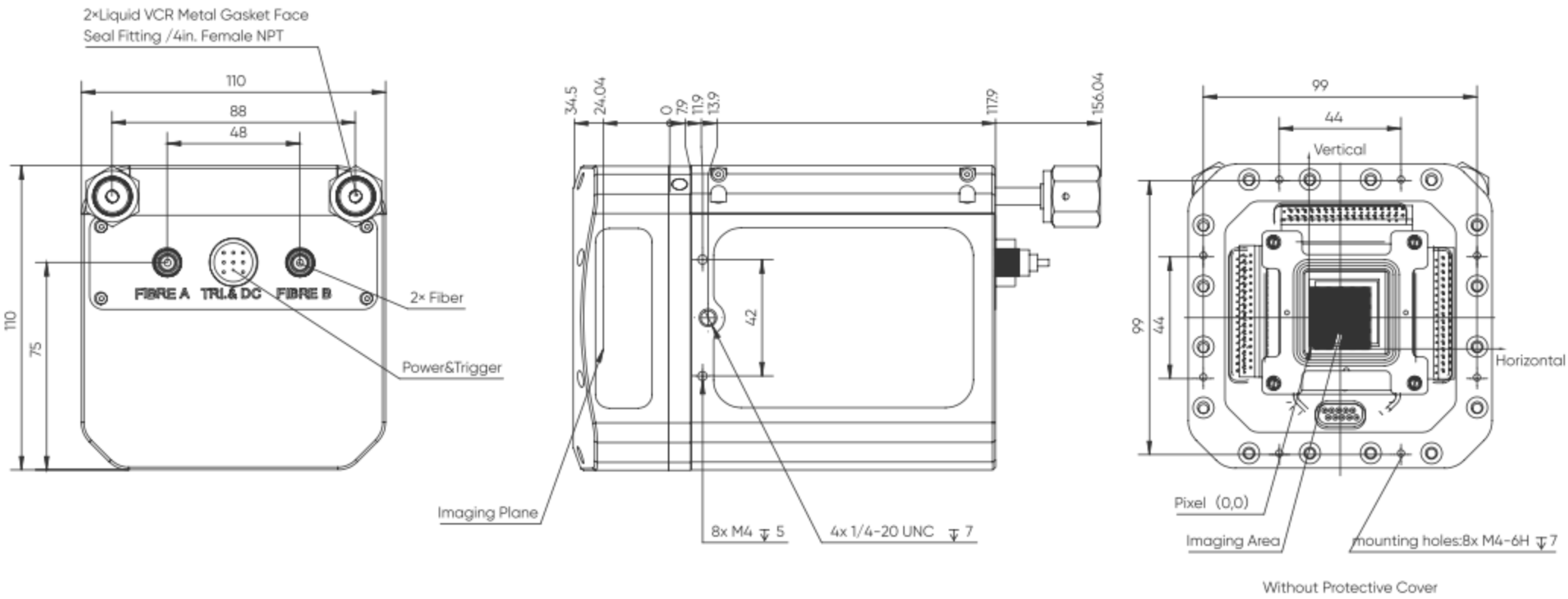

Dhyana XV95（腔内）