# IT-AF-MBK2

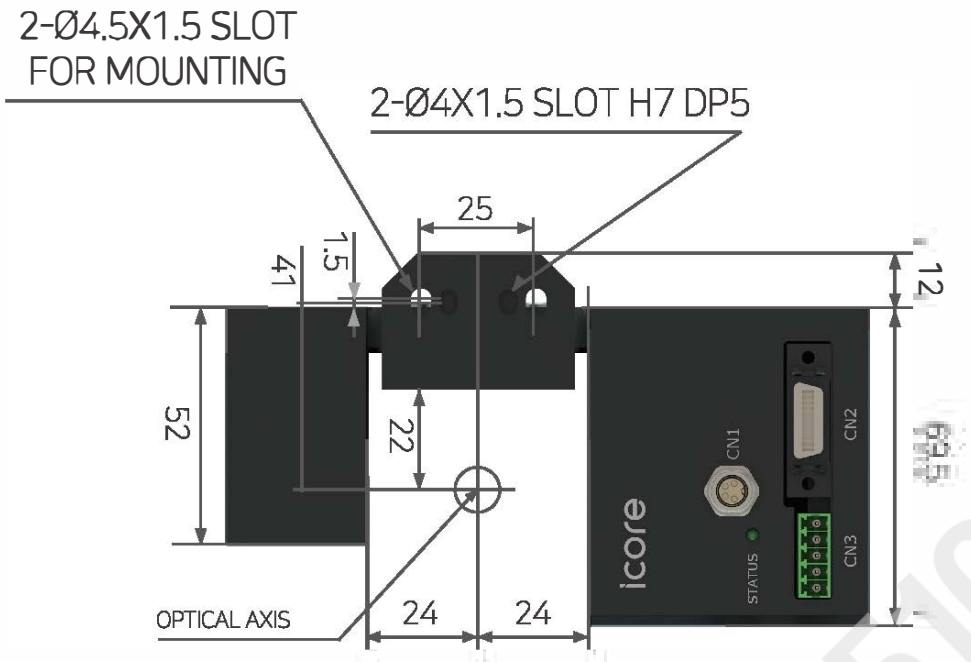

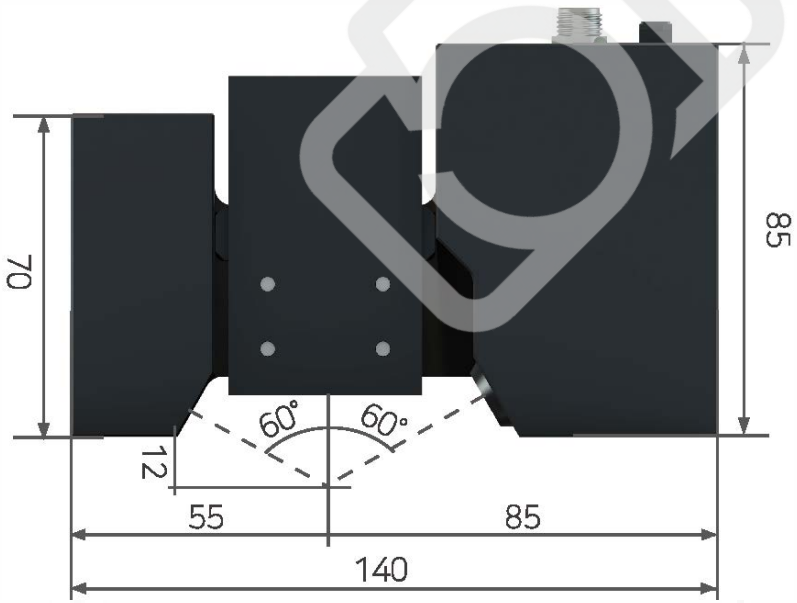


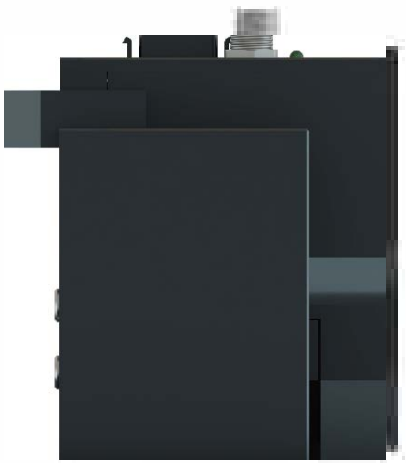

5icamera 志强视觉科技