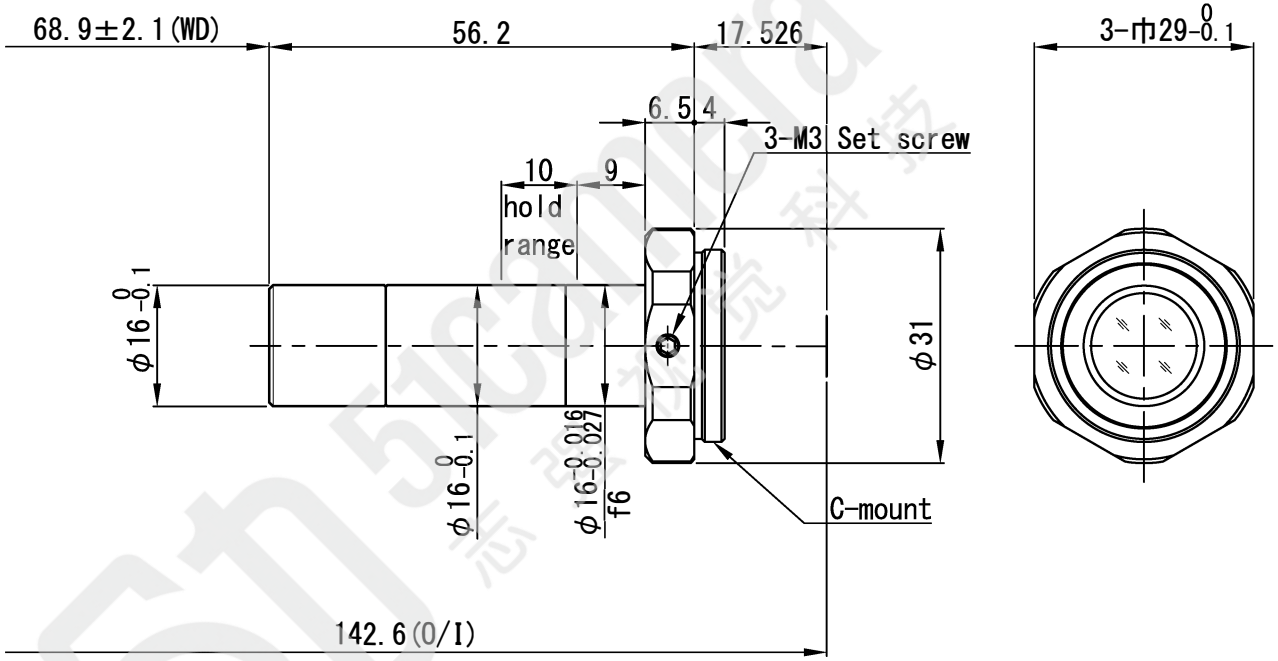

MATERIAL 材料	–			CHAMFER 一般面取	–			UNIT	METHOD 図法
TREATMENT 処理	–			FINISHING 仕上	–			mm	
TREATMENT CONTACT 処理接点	–			DECENTRATION 偏芯	–				
APPROVED	CHECKED	DESIGNED	DRAWN	TOLERANCE 一般公差	–	REMARK 適用(機種名)	TS-APT1.5X65		
K.T.	M.M.	T.A.	R.K.	ANGLE 角度	–	NAME	Drawing / 外観図		
				SCALE	1 / 1				
				DATE	'22.11.28	DRAW NO.	M0252E-A00100		

⚠×			
NO.×箇所	REVISION 訂正事項	DATE	NAME