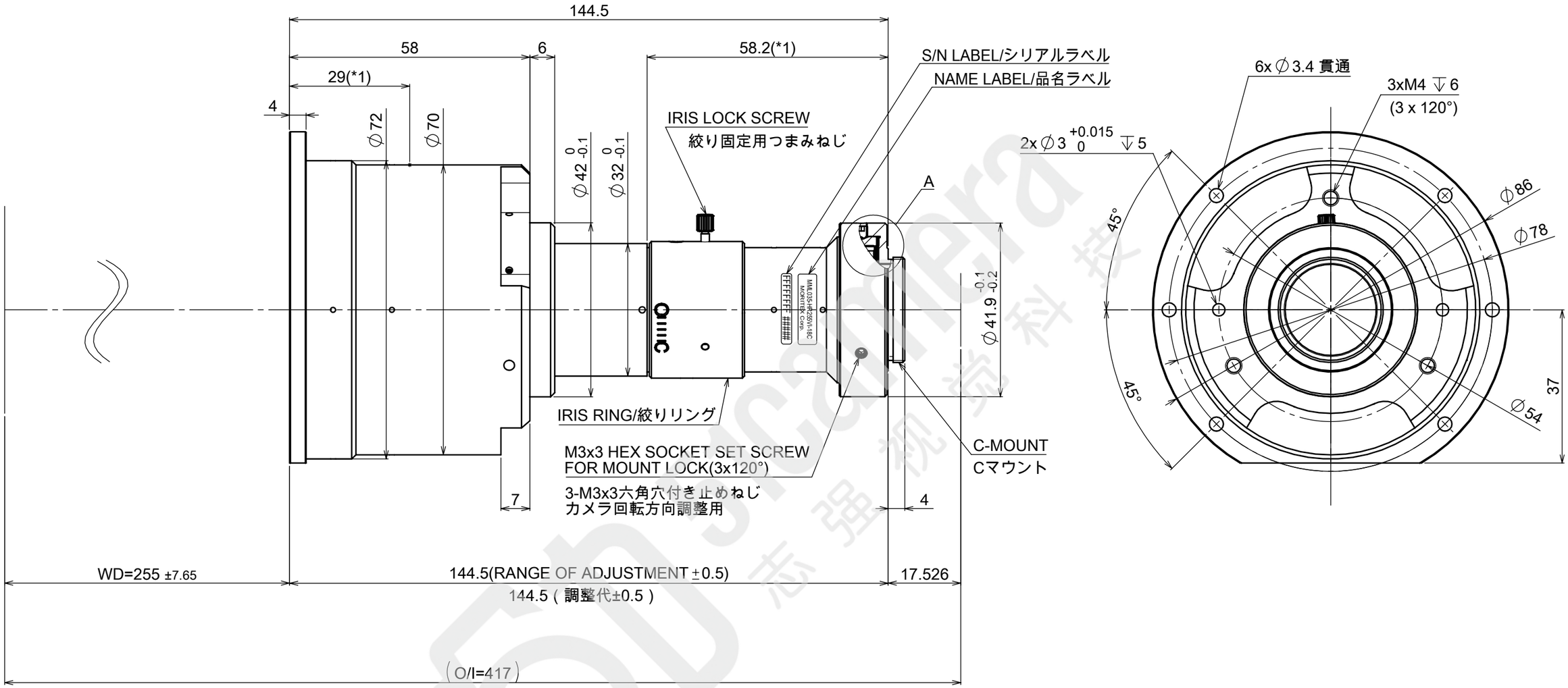

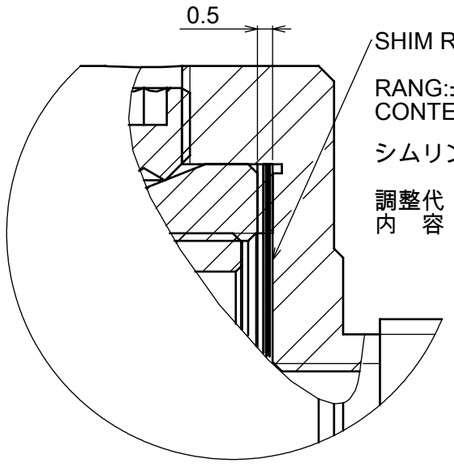

DETAIL A
(5:1)

SHIM RING(IF NECESSARY,YOU CAN USE ACCESSORIES SHIM RING TO ADJUST FLANGE BCAK)
RANG:±0.5mm
CONTENT:0.2mmx1PC、0.1mmx 2 PC、0.05mmx2PC

シムリング (必要に応じて付属品シムリングを使用してフランジバックの調整が可能です。)
調整代：±0.5mm
内　容：0.2mmx1個、0.1mmx 2 個、0.05mmx2個

MAGNIFICATION/光学倍率：0.35X
EFFECTIVE Fno/有効Fno: 7.6～22

NOTE
1) NO RETAINING POSITION/保持不可範囲

Model Name : MML035-HR255VI-18C
MORITEX CORPORATION