机械尺寸

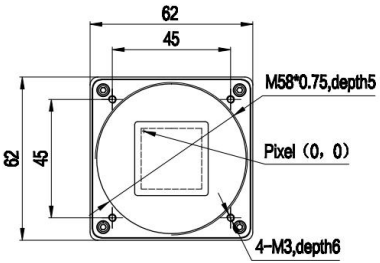
62
45
M58*0.75,depth5
Pixel（0，0）
62
45
4-M3,depth6

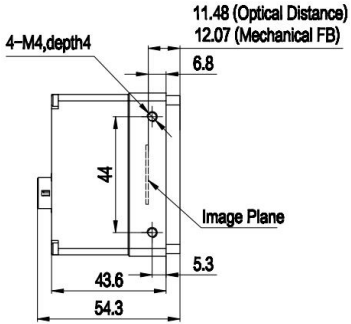
11.48 (Optical Distance)
12.07 (Mechanical FB)
4-M4,depth4
6.8
44
Image Plane
5.3
43.6
54.3

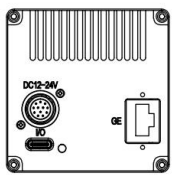
DC12-24V
I/O
GE

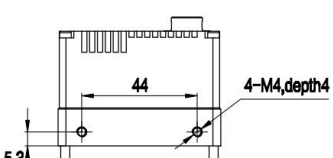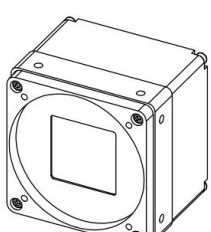
44
4-M4,depth4
5.3