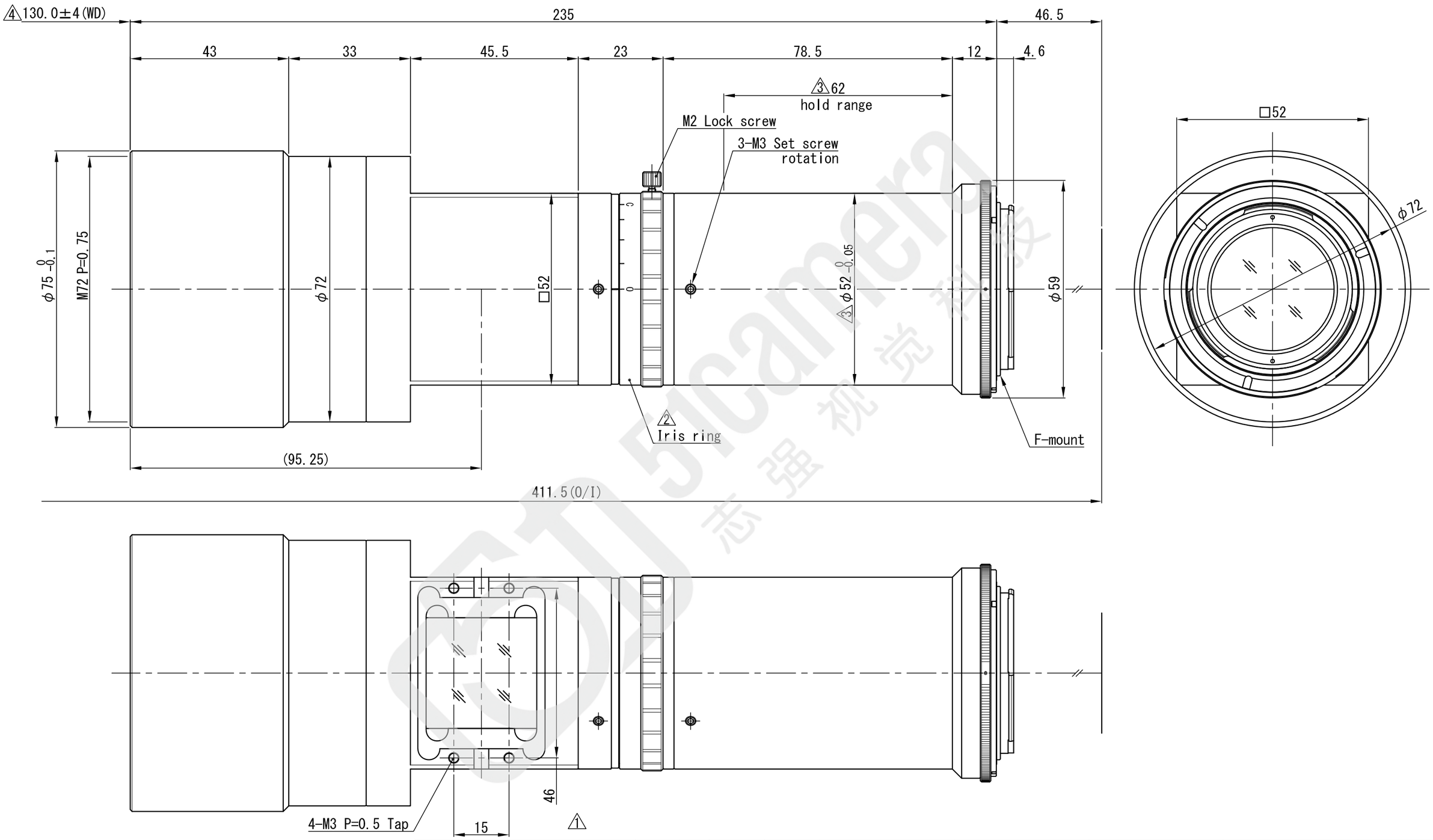

△×				APPROVED	CHECKED	MATERIAL 材料	–	CHAMFER 一般面取	–	QUANTITY 個数
△4 × 1	WD公差追記	'20.12.09	R.K.	T.A.	T.A.	TREATMENT 処理	–	FINISHING 仕上	–	–
△3 × 2	ﾎｰﾙﾄﾞ範囲・外径公差追記	'20.10.13	R.H.			TREATMENT CONTACT 処理接点	–	DECENTRATION 偏芯	–	
△2 × 1	Iris ring表記追加	'19.03.03	T.F.	DESIGNED	DRAWN					
△1 × 1	照明削除	'18.07.19	H.M.	T.A.	H.M.					
NO.×箇所	REVISION 訂正事項	DATE	NAME							

OVER 250 UP TO 1000	±0.3	±0.5	±1.0	±0.2	UNIT(mm)	ANGLE 角度	METHOD 図法	REMARK 適用（機種名）	
OVER 63 UP TO 250	±0.2	±0.3	±0.6	±0.15		–		VS-LTC1-130C0-45/FS	
OVER 16 UP TO 63	±0.1	±0.2	±0.4	±0.1	SCALE	1 / 1	NAME	DRAWING / 外観図	
OVER 0 UP TO 16	±0.05	±0.1	±0.2	±0.1					
TOLERANCES	A	B	C	S	DATE	'16.08.31	DRAW NO.	0D0E1076A5	