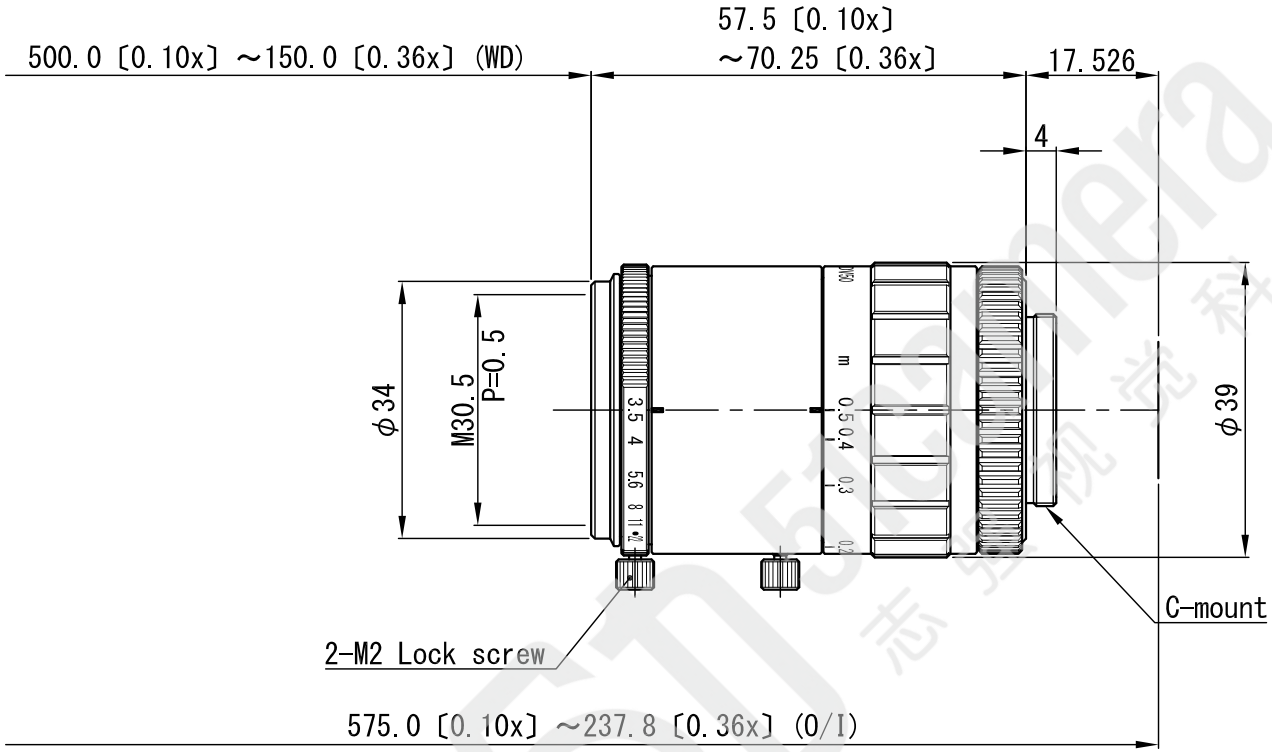

△×				APPROVED	CHECKED	MATERIAL 材料						CHAMFER 一般面取				QUANTITY 個数
△×				T.A.	T.A.	TREATMENT 処理						FINISHING 仕上				
△×						TREATMENT CONTACT 処理接点						DECENTRATION 偏芯				
△×						OVER 250 UP TO 1000	±0.3	±0.5	±1.0	±0.2	UNIT(mm)	ANGLE 角度	METHOD 図法	REMARK 適用（機種名）		
△×				DESIGNED	DRAWN	OVER 63 UP TO 250	±0.2	±0.3	±0.6	±0.15		-		VS-LDV50		
△1×	指標、彫刻追加	'19.04.02	T.S.	T.A.	T.S.	OVER 16 UP TO 63	±0.1	±0.2	±0.4	±0.1	SCALE	1 / 1	NAME	外観図		
						OVER 0 UP TO 16	±0.05	±0.1	±0.2	±0.1						
NO.×箇所	REVISION 訂正事項	DATE	NAME			TOLERANCES	A	B	C	S	DATE	'19.01.25	DRAW NO.	0DMC0408A2		