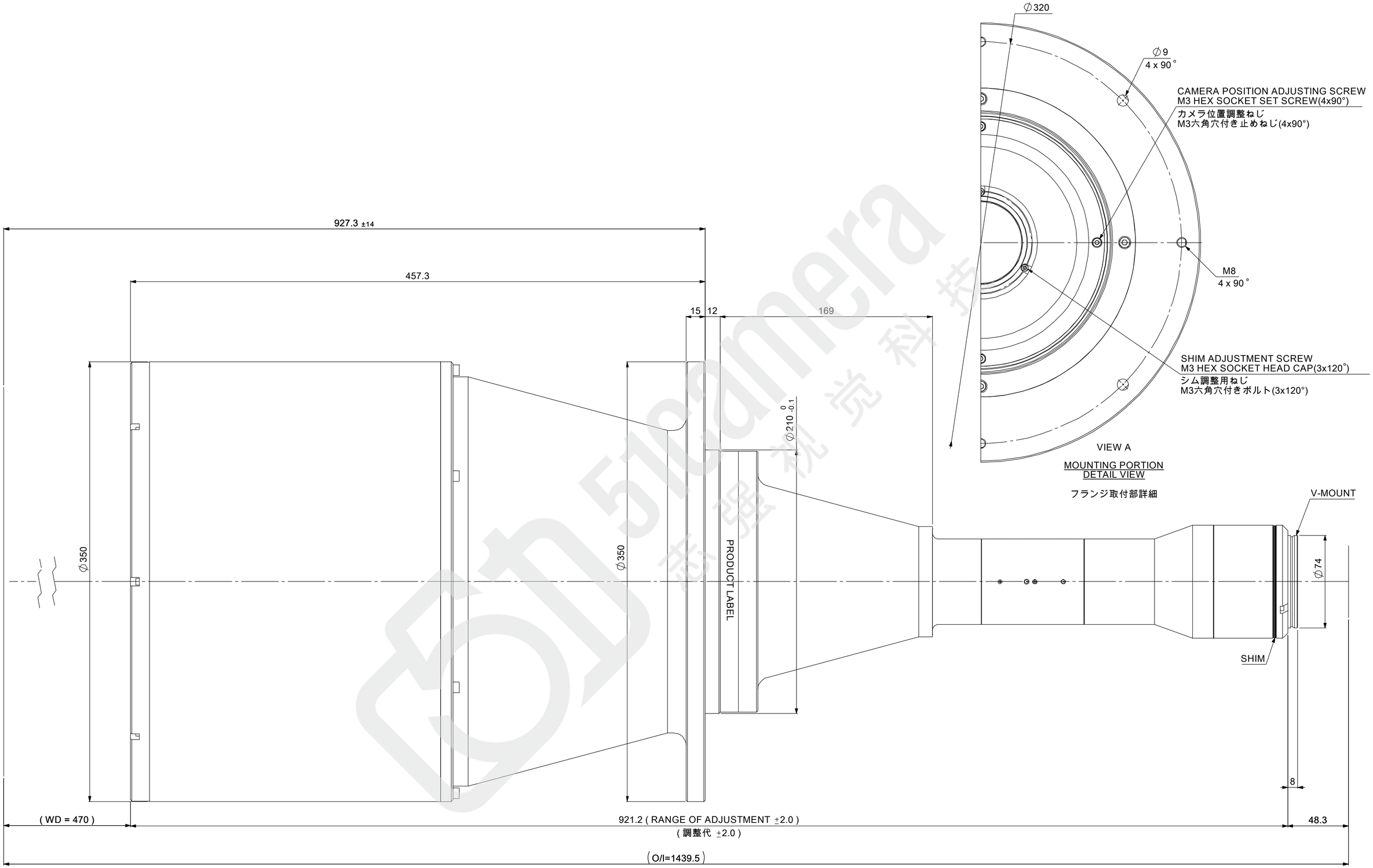

MAGNIFICATION : 0.19x
光学倍率 : 0.19x

Model Name : MTL-31057V74-019
MORITEX CORPORATION