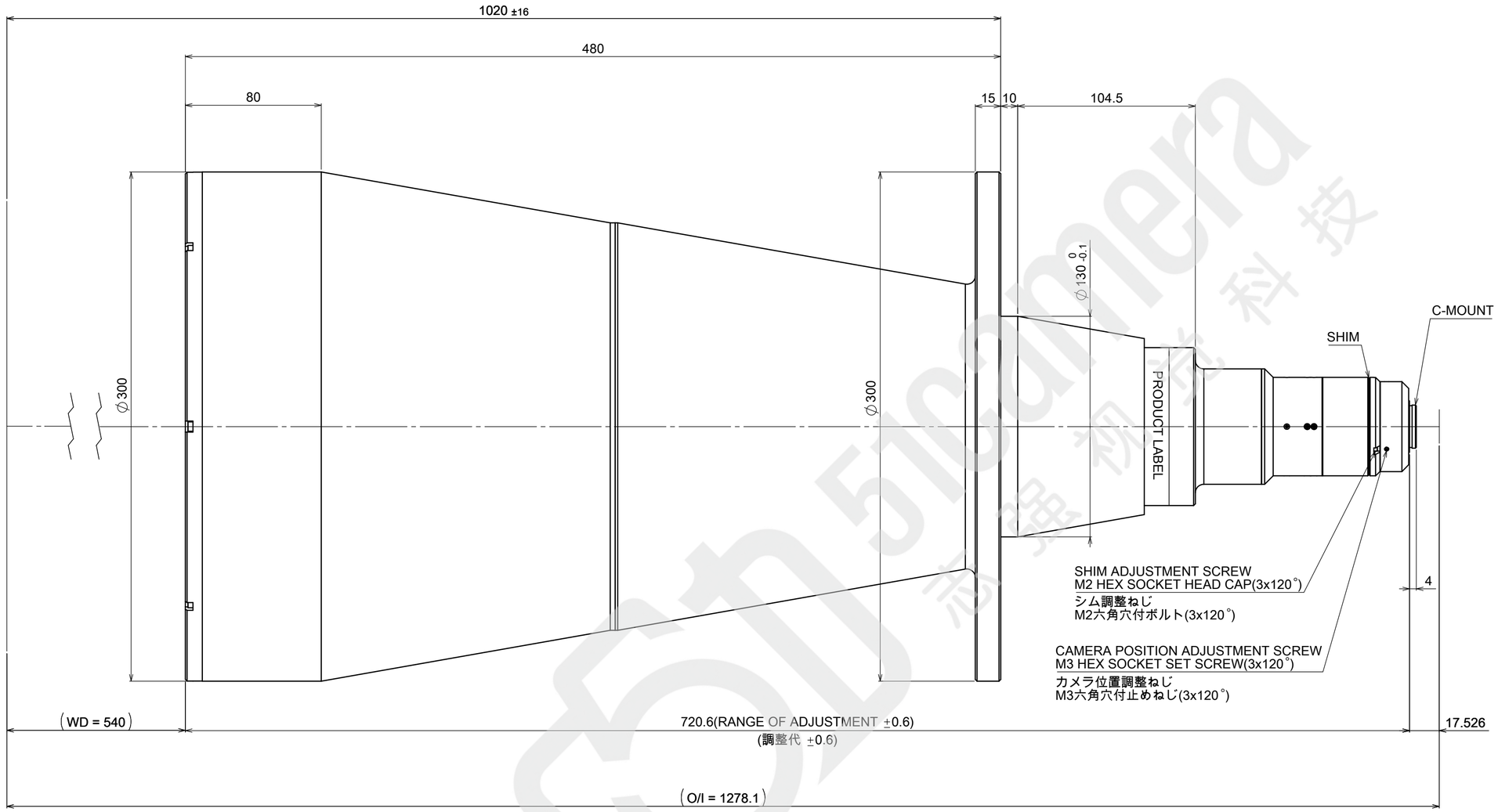

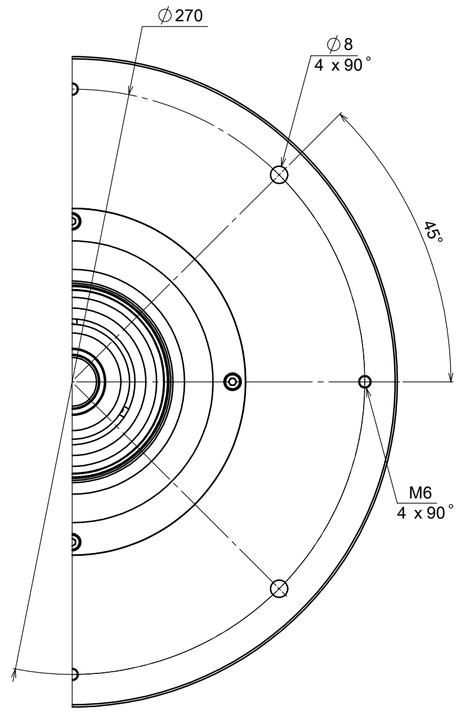

MOUNTING PORTION
DETAIL VIEW
フランジ取付部詳細

MAGNIFICATION : 0.07 x
光学倍率 : 0.07 x

Model Name : MTL-26518C-007
MORITEX CORPORATION