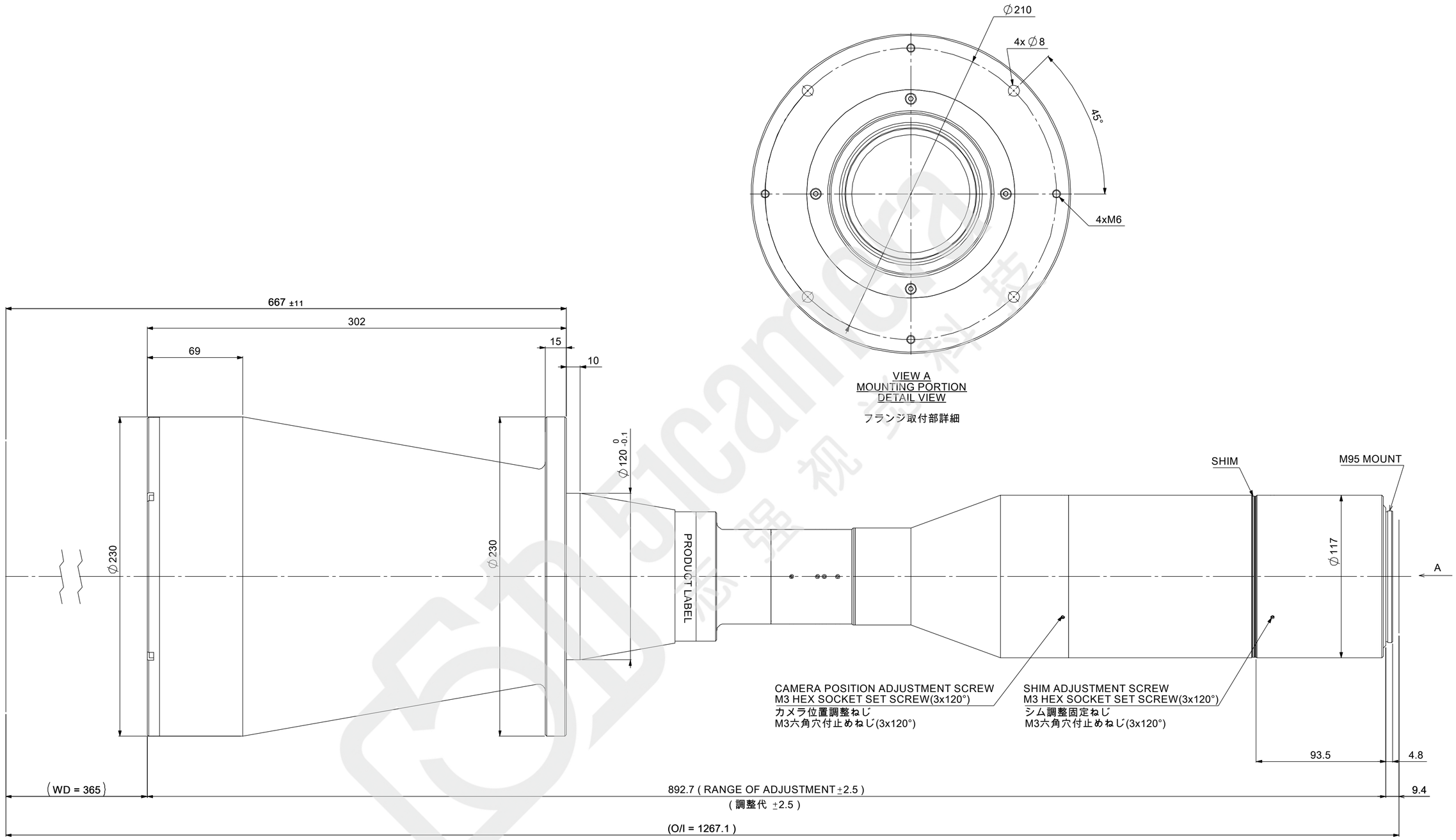

MAGNIFICATION : 0.43x
光学倍率 : 0.43x

Model Name : MTL-19582M95-042
MORITEX CORPORATION