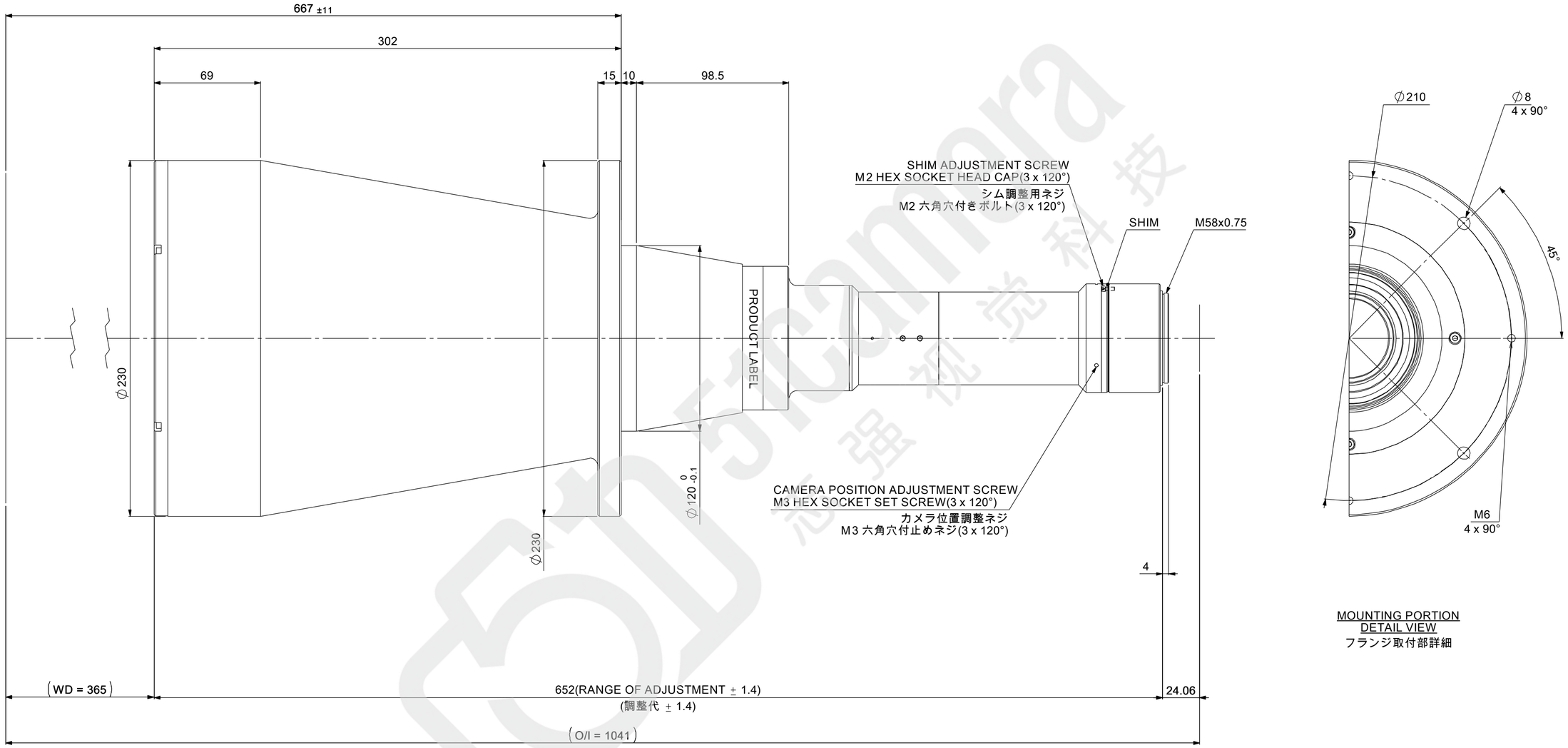

MAGNIFICATION : 0.22 x
光学倍率 : 0.22 x

Model Name : MTL-19543M58-022
MORITEX CORPORATION