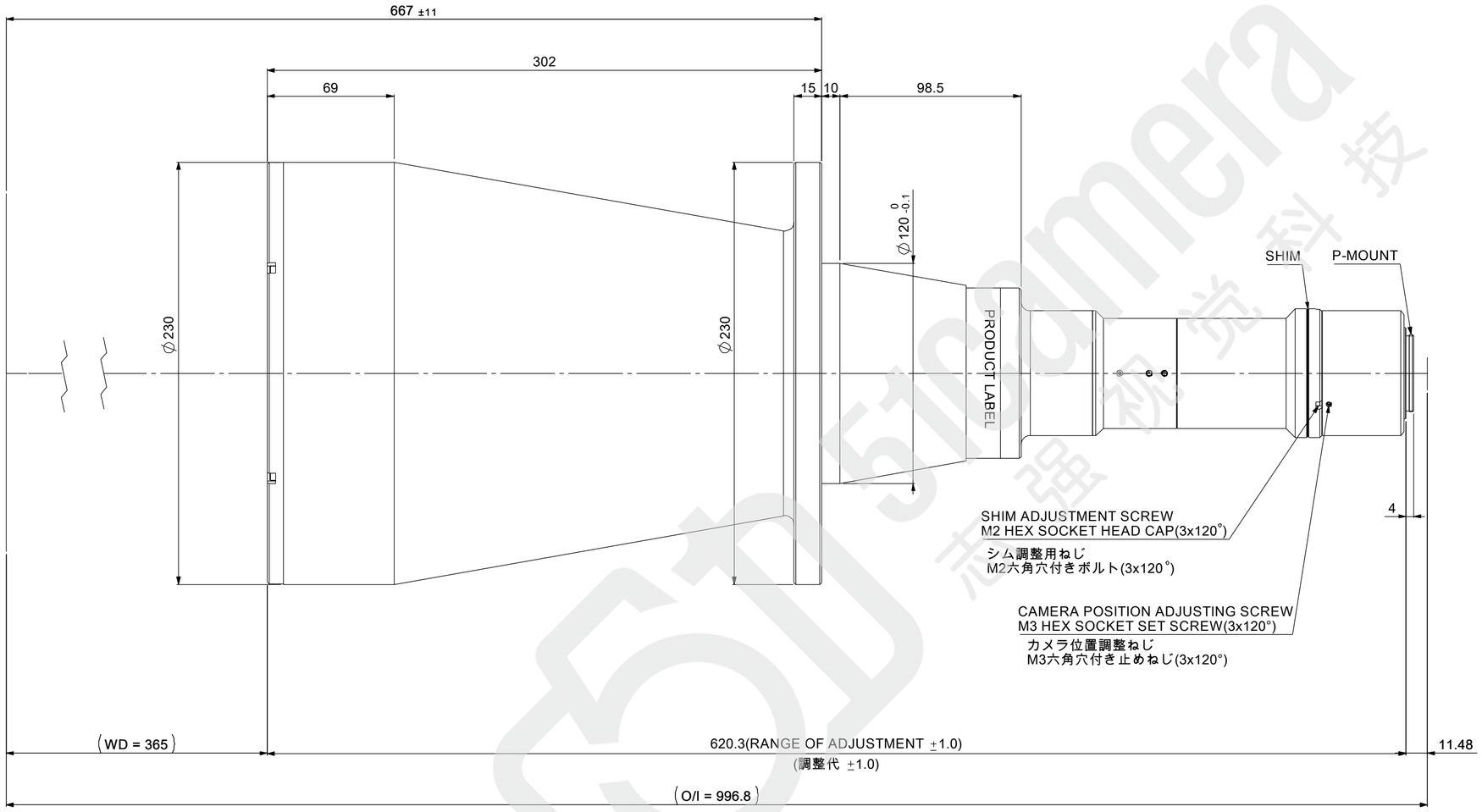

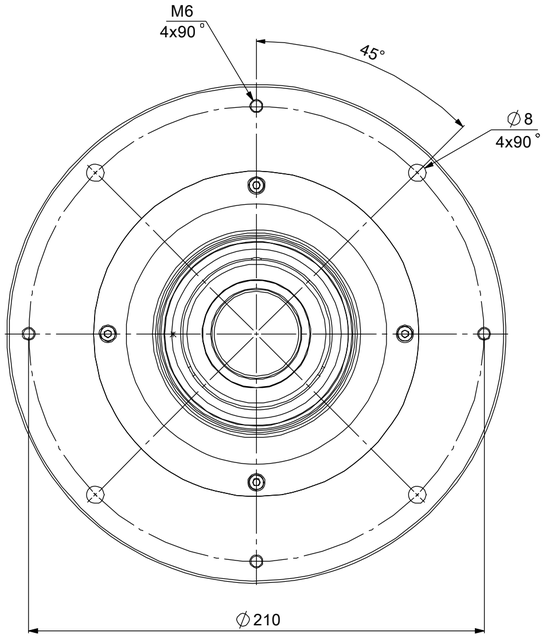

MOUNTING PORTION
DETAIL VIEW

フランジ取付部詳細

MAGNIFICATION : 0.18x
光学倍率 : 0.18x

Model Name : MTL-19535P-018
MORITEX CORPORATION