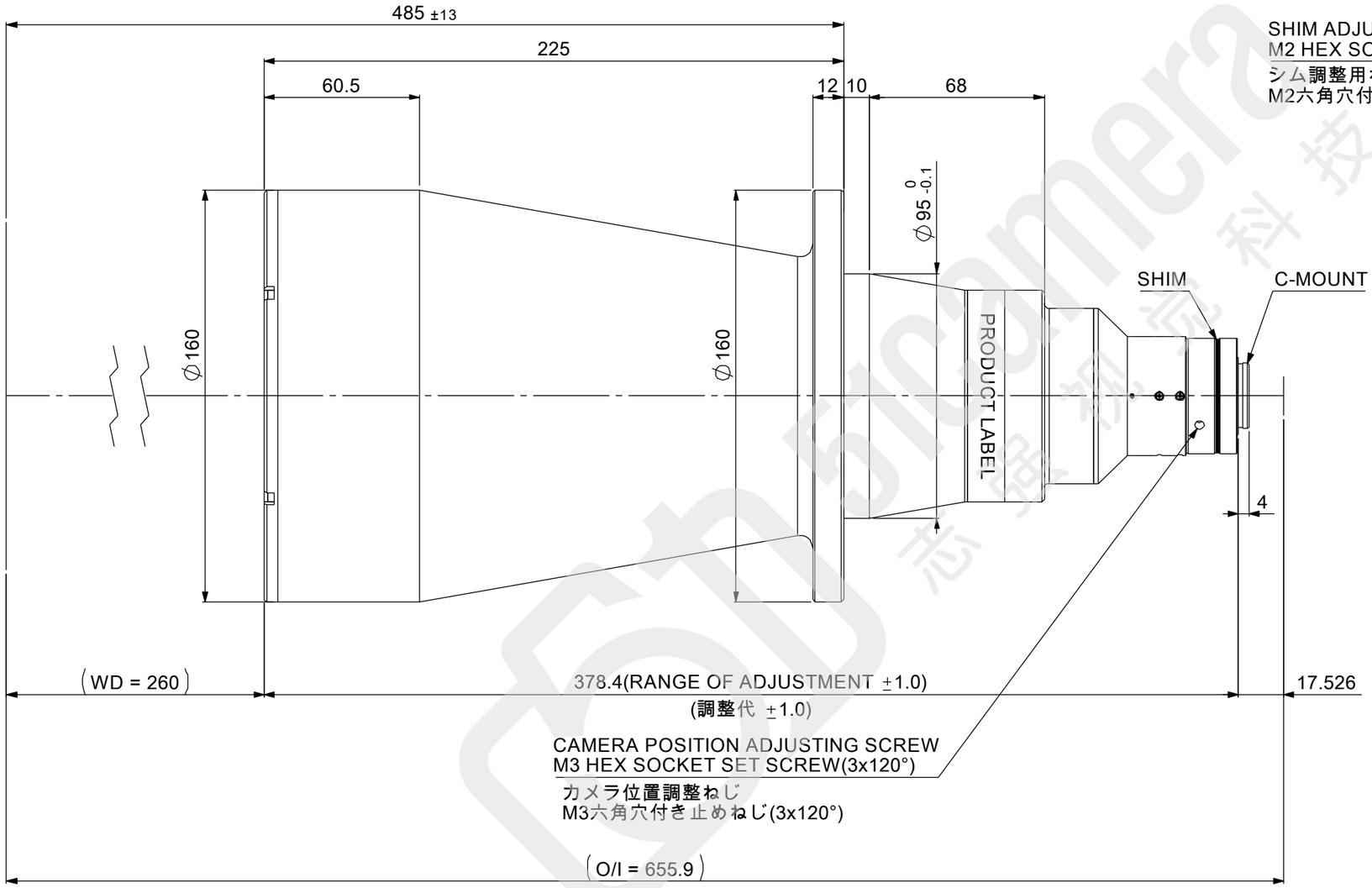

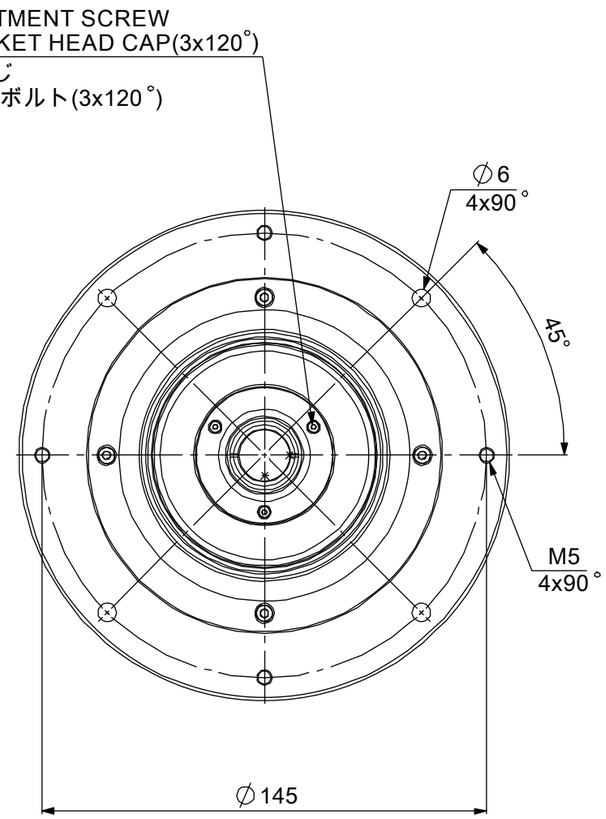

MOUNTING PORTION
DETAIL VIEW

フランジ取付部詳細

MAGNIFICATION : 0.08 x
光学倍率 : 0.08 x

Model Name : MTL-13511C-008
MORITEX CORPORATION