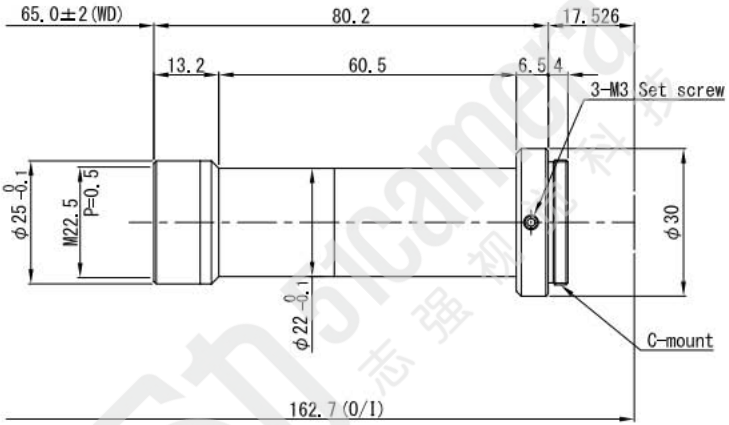

△				APPROVED	CHECKED	MATERIAL 材料							CHAMFER 一般面取					QUANTITY 個数
△				T. A.	T. A.	TREATMENT 処理							FINISHING 仕上					-
△						TREATMENT CONTACT 処理接点							DECENTRATION 偏芯					
△						OVER 250 UP TO 1000	±0.3	±0.5	±1.0	±0.2	UNIT(mm)	ANGLE 角度	METHOD 図法	REMARK 適用（機種名）				
△				DESIGNED	DRAWN	OVER 63 UP TO 250	±0.2	±0.3	±0.6	±0.15		-		VS-TCH2-65				
△				T. A.	T. T.	OVER 16 UP TO 63	±0.1	±0.2	±0.4	±0.1	SCALE	1 / 1	NAME	外観図				
	DATE	EXCH NO.	REVISION 変更記事			OVER 0 UP TO 16	±0.05	±0.1	±0.2	±0.1								
						TOLERANCES	Ⓐ	B	C	S	DATE	'11.05.10	DRAW NO.	ODTC0420A1				