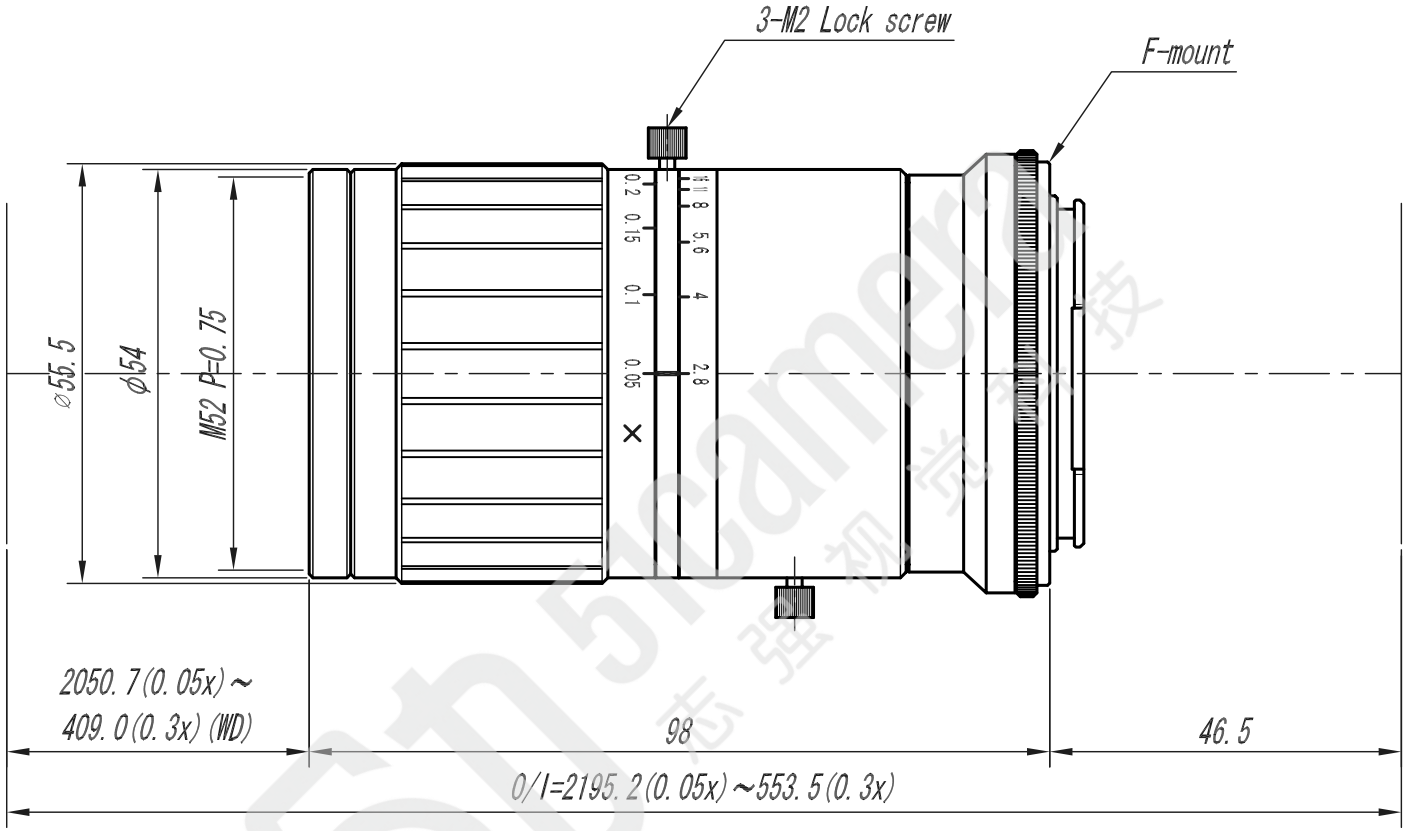

Focal length (f) : 100mm
Maximum aperture ratio : 1:2.8
Optical mag.range : 0.05～0.3x
Image circle : φ45

△				APPROVED	CHECKED	MATERIAL 材料					CHAMFER 一般面取				QUANTITY 個数
△				T. A.	T. M.	TREATMENT 処理					FINISHING 仕上				
△						TREATMENT CONTACT 処理接点					DECENTRATION 偏芯				
△						OVER 250 UP TO 1000	±0.3	±0.5	±1.0	±0.2	UNIT(mm)	ANGLE 角度	METHOD 図法	REMARK 適用（機種名）	
△				DESIGNED	DRAWN	OVER 63 UP TO 250	±0.2	±0.3	±0.6	±0.15				VS-L10028/F	
△				T. A.	S. K.	OVER 16 UP TO 63	±0.1	±0.2	±0.4	±0.1	SCALE	1/1	NAME	外 観 図	
	DATE	EXCH NO.	REVISION 変更記事			OVER 0 UP TO 16	±0.05	±0.1	±0.2	±0.1	DATE	'08.09.11	DRAW NO.	ODMC0169A1	
						TOLERANCES	A	B	C	S					